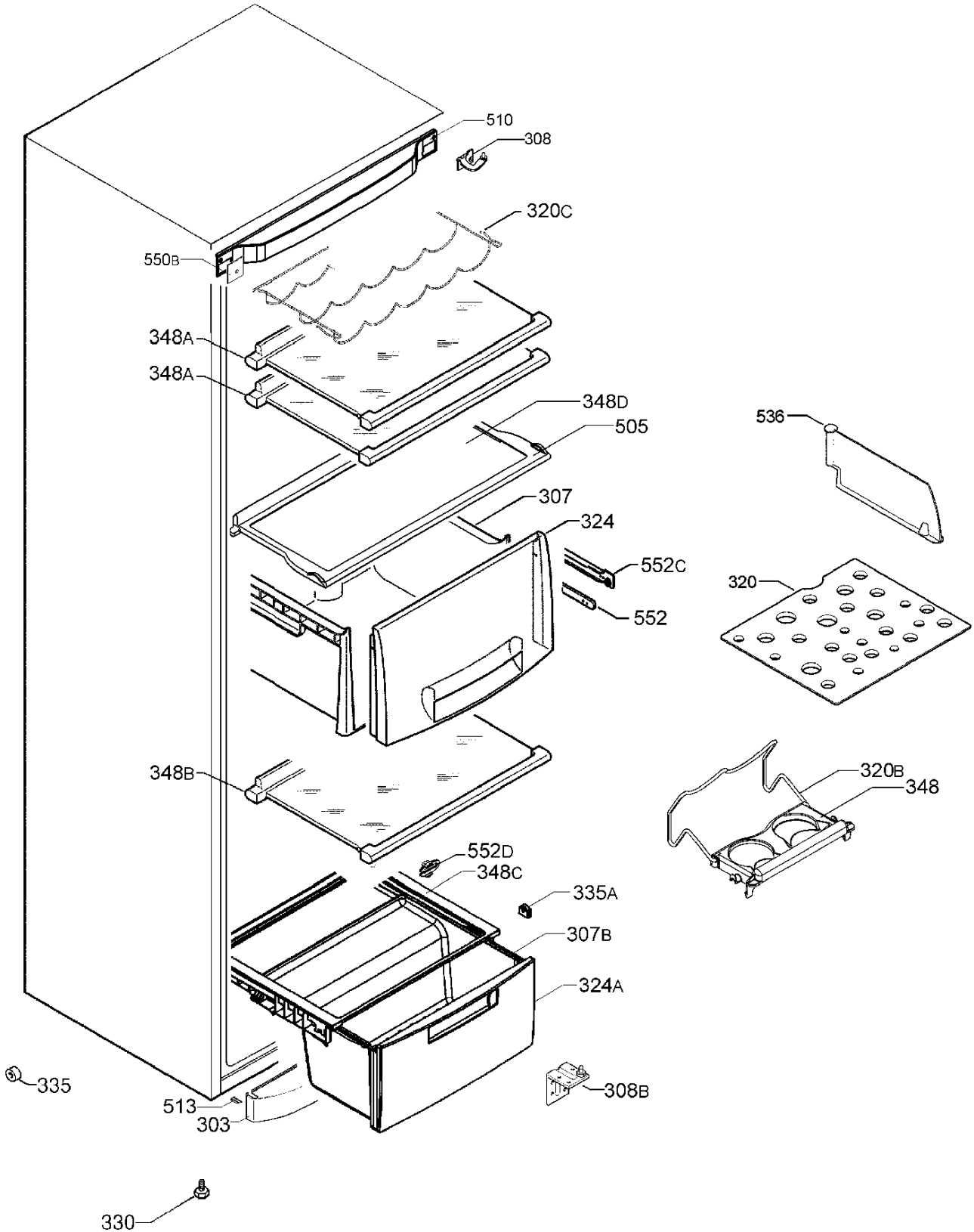
510
308
320C
550B
348A
348A
348D
505
536
307
324
552C
320
552
348B
320B
348
552D
348C
335A
307B
324A
335
308B
513
303
330

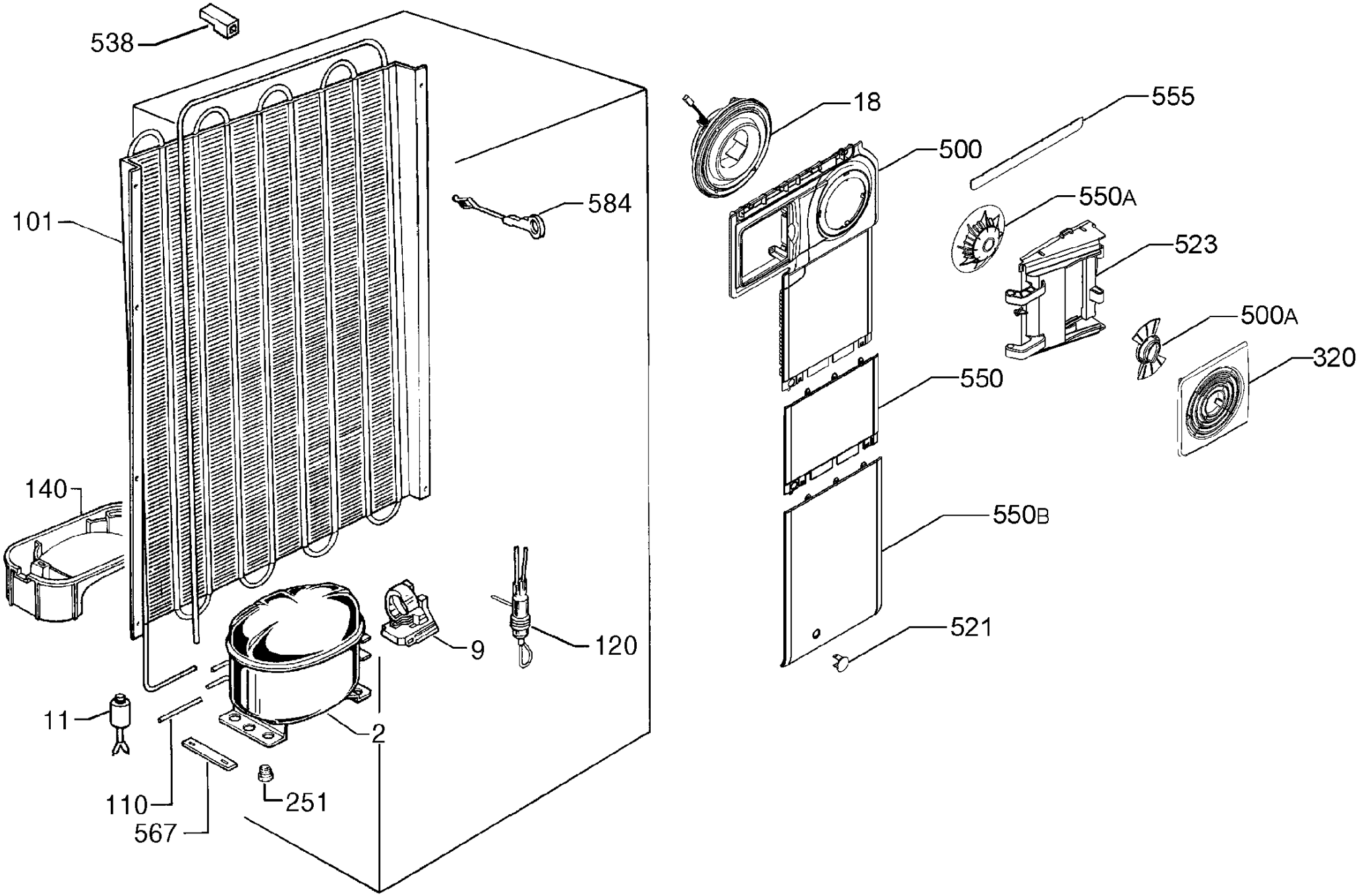
538
101
584
140
9
120
11
2
110
251
567
18
555
500
550A
523
500A
320
550
550B
521

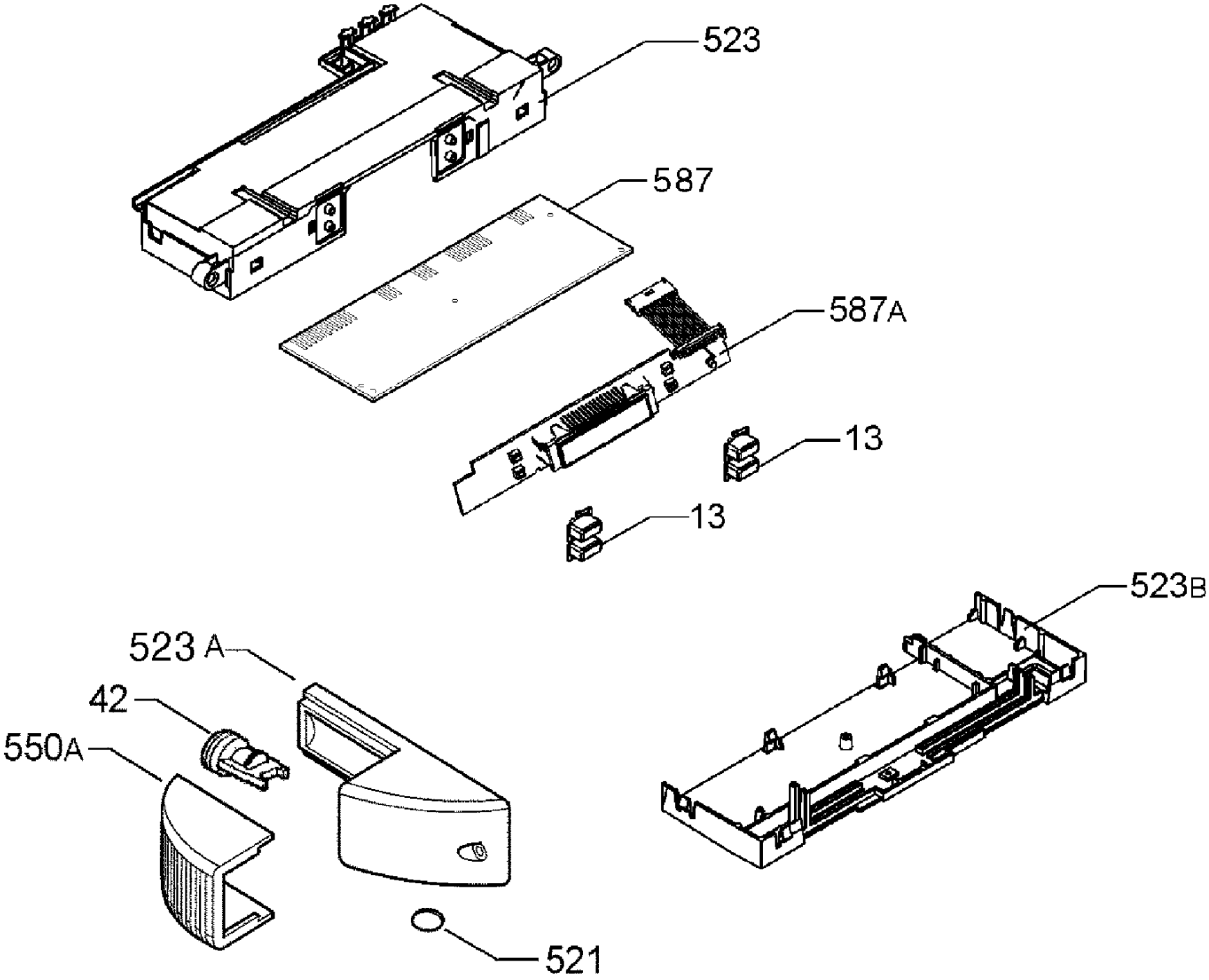
523
587
587A
13
13
523B
523 A
42
550A
521

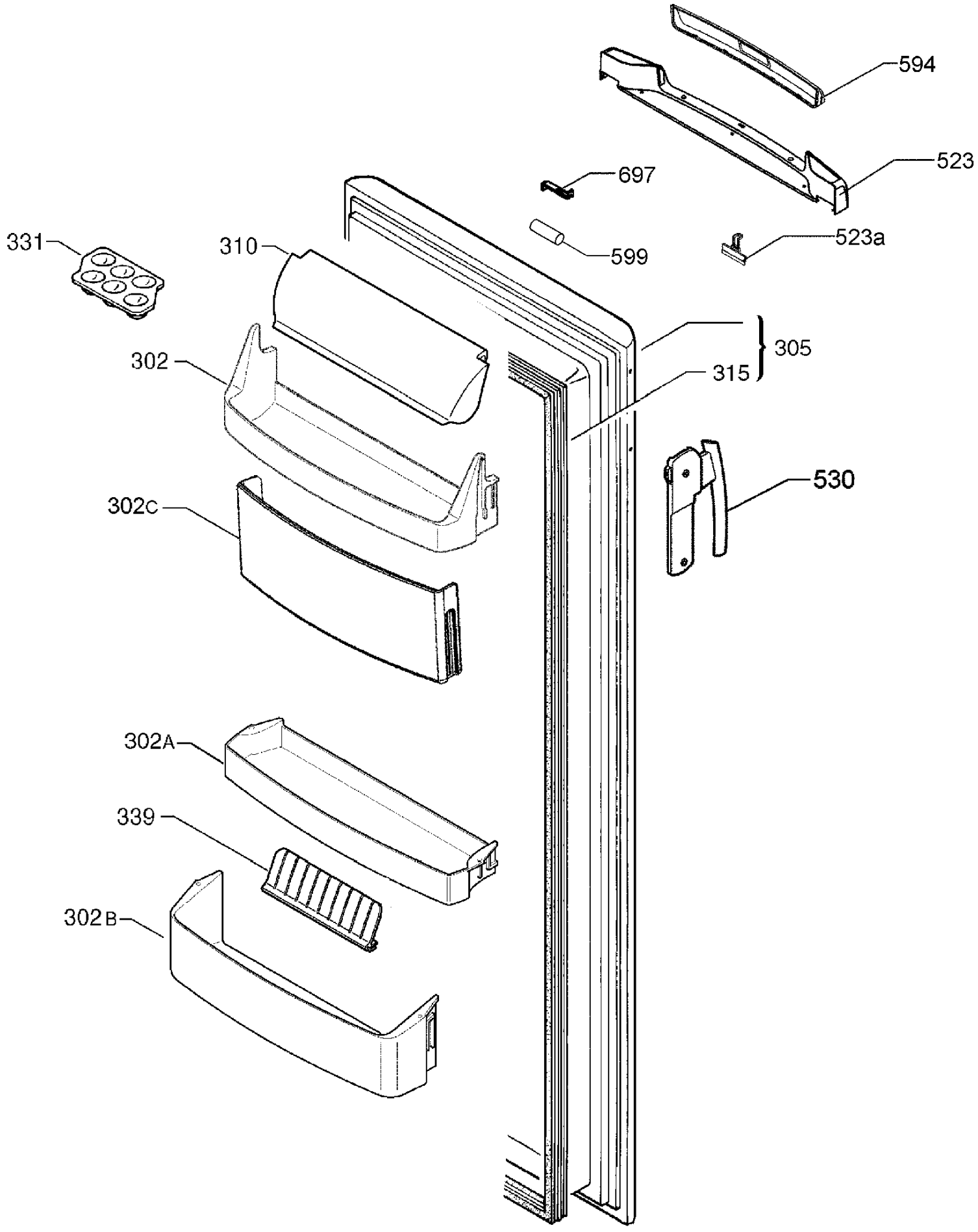
594
523
697
523a
599
331
310
305
302
315
530
302C
302A
339
302B